Außenleuchte ohne Sensor

L 10

schwarz
EAN 4007841 084752
Art.-Nr. 084752
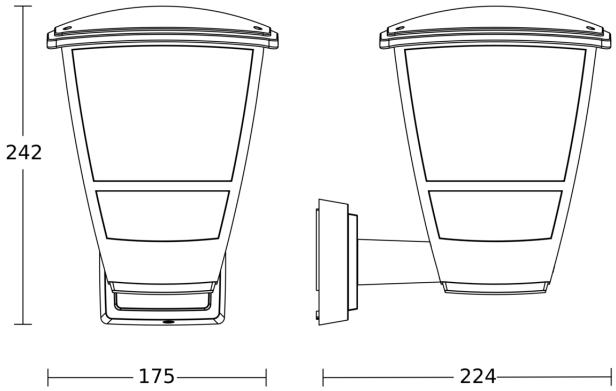
Maßzeichnung